MOUSTACHE
smiling machines

PJ-WI005

NOTICE D'UTILISATION

INSTRUCTIONS FOR USE / INSTRUCCIONES DE USO / BEDIENUNGSANLEITUNG / ISTRUZIONI PER L'USO / GEBRUIKSAANWIJZINGEN

JEAN

PROTECTION DE ROUE ARRIÈRE / REAR WHEEL COVER / HINTERRADSCHUTZ / ACHTERWIELBESCHERMING / PARAFANGO POSTERIORE / PROTECTOR DE RUEDA TRASERA

Compatibilité / Compatibility / Kompatibilität / Compatibilità / Compatibilidad / Compatibiliteit



MY26 Xroad
sauf Xroad 2



MY26 Mardi 27



MY26 Samedi 28



MY27 Lundi 27

ATTENTION !
Cette protection de roue arrière est exclusivement adapté pour une installation sur les vélos Moustache MY27 Lundi 27, MY26 Mardi 27, MY26 Xroad (sauf Xroad 2), MY26 Samedi 28. Le montage de ce produit doit être effectué par un revendeur agréé Moustache Bikes.

AVERTISSEMENT
La garantie ne s'applique pas dans les cas suivants :
. si des modifications ont été apportées au produit.
. si l'utilisation et/ou l'assemblage sont non conformes aux instructions fournies.

Conserver cette notice pour information ultérieure.

WARNING!
This rear wheel cover is designed exclusively for fitting on Moustache MY27 Lundi 27, MY26 Mardi 27, MY26 Xroad (except Xroad 2), MY26 Samedi 28. This product must be fitted by an authorised Moustache Bikes dealer.

WARNING
The warranty does not apply in the following cases:
. if modifications have been made to the product.
. if the product has been used and/or assembled in a manner not in accordance with the instructions provided.

Keep this leaflet for future reference.

WARNUNG!
Diese Hinterradabdeckung ist ausschließlich für die Montage an den Moustache-Modellen MY27 Lundi 27, MY26 Mardi 27, MY26 Xroad (außer Xroad 2), MY26 Samedi 28 vorgesehen. Dieses Produkt muss von einem autorisierten Moustache Bikes-Händler montiert werden.

WARNUNG
Die Garantie gilt nicht in folgenden Fällen:
. wenn Änderungen am Produkt vorgenommen wurden.
. wenn das Produkt in einer Weise verwendet und/ oder montiert wurde, die nicht den mitgelieferten Anweisungen entspricht.

Bewahren Sie diese Broschüre zum späteren Nachschlagen auf.

ATTENZIONE!
Questo copriruota posteriore è progettato esclusivamente per essere montato sulle biciclette Moustache MY27 Lundi 27, MY26 Mardi 27, MY26 Xroad (tranne Xroad 2), MY26 Samedi 28. Questo prodotto deve essere montato da un rivenditore autorizzato Moustache Bikes.

AVVERTENZA
La garanzia non si applica nei seguenti casi:
. se sono state apportate modifiche al prodotto.
. se il prodotto è stato utilizzato e/o montato in modo non conforme alle istruzioni fornite

Conservare questo opuscolo per riferimento futuro.

¡ADVERTENCIA!
Esta cubierta de la rueda trasera está diseñado exclusivamente para montarse en las bicicletas Moustache MY27 Lundi 27, MY26 Mardi 27, MY26 Xroad (excepto Xroad 2), MY26 Samedi 28. Este producto debe ser instalado por un distribuidor autorizado de Moustache Bikes.

ADVERTENCIA
La garantía no se aplica en los siguientes casos:
. si se han realizado modificaciones en el producto.
. si el producto se ha utilizado y/o montado de forma contraria a las instrucciones proporcionadas

Conserve este folleto para futuras consultas.

WAARSCHUWING!
Deze achterwielafdekking is uitsluitend ontworpen voor montage op de Moustache MY27 Lundi 27, MY26 Mardi 27, MY26 Xroad (behalve Xroad 2), MY26 Samedi 28. Dit product moet worden gemonteerd door een erkende Moustache Bikes-dealer.

WAARSCHUWING
De garantie is niet van toepassing in de volgende gevallen:
. als er wijzigingen aan het product zijn aangebracht.
. als het product is gebruikt en/of gemonteerd op een manier die niet in overeenstemming is met de meegeleverde instructies

Bewaar deze folder voor toekomstig gebruik.

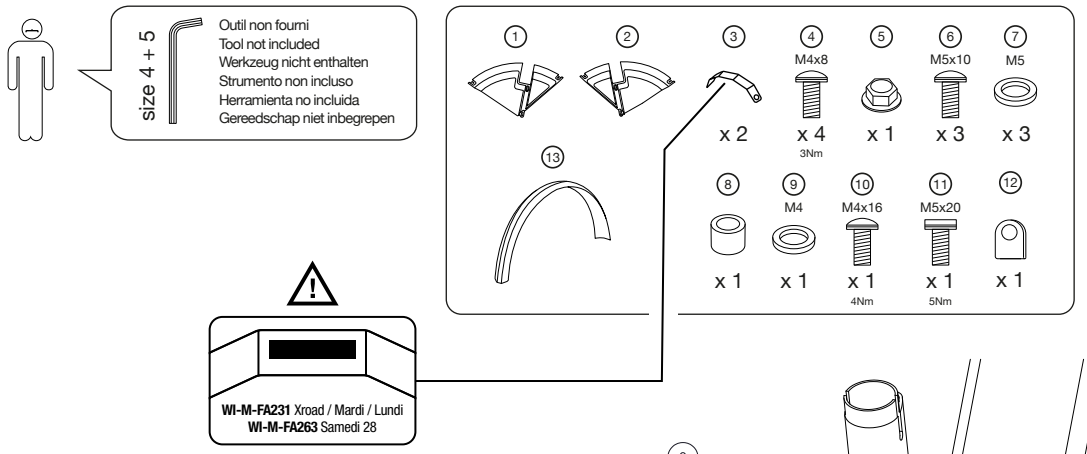

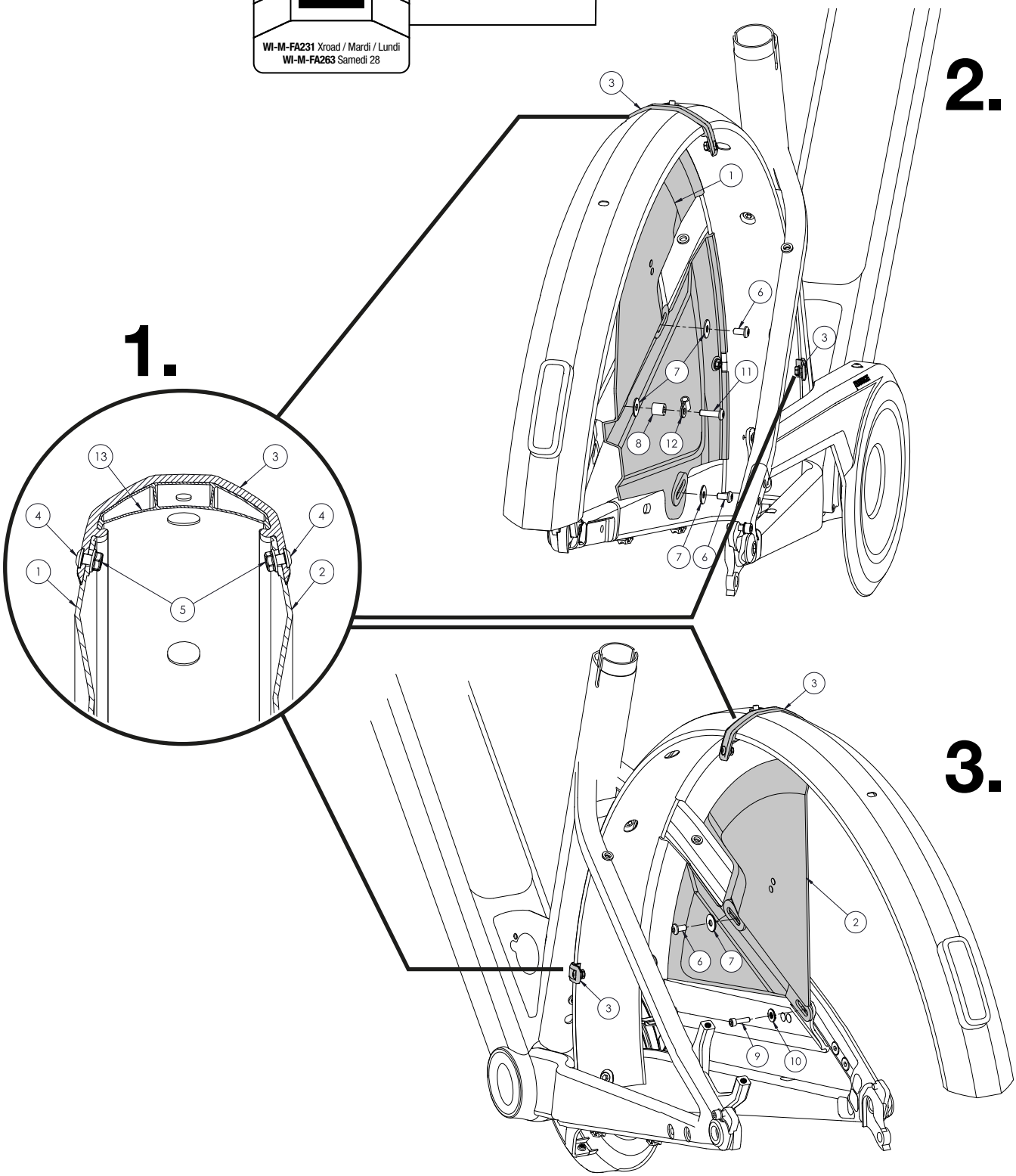

Moustache Bikes / 5, rue du ruisseau / 88150 Thaon-les-Vosges / France
contact@moustachebikes.com / moustachebikes.com

version 1.3 - 2026

MOUSTACHE
smiling machines